cnwise SMARTHOME

全国免费服务热线：
400-007-3883

5.1影K系统

Q1说明书

华尔思科技

感谢购买

● Q1是一款5.1影K系统，包含Q1主机及Q1功放。本机支持5.1声道解码，可实现5.1影院播放功能。大功率，单声道输出可达50W。支持Pcm 2CH 48k /dts 5.1ch 48k/dolby digital 5.1ch 48k等多种解码方式。

该产品将会带给您美好的听觉体验。请您在使用本产品之前认真阅读该产品的“用户手册”！

产品使用注意事项：

(1)除说明书有特殊标示的操作方式以外，请勿尝试拆卸或更换产品内的任何零件。

(2)本机110V-240V50/60Hz交流电源下使用，如果不明白所使用的电源种类，请向购买本机的经销商或当地电力部门咨询。

(3)请勿将本机放置于受到烈日暴晒或靠近发热器材的位置。

(4)注意避免潮湿带来的电路短路，不要向该产品上喷水清洗，或安装在过于潮湿的地方。不得受雨淋或水溅。

(5)注意勿让灰尘、污渍等渗入机内，以免损坏本机。

(6)本地待机功率较低，可长期开启，如需关机，可按关机键，无关机键的机器可在设置菜单里关机，不要直接断电，以免损伤机器。

(7)避免在本机附近喷洒杀虫剂或用化学品如酒精、涂料、稀释剂汽油、天拿水等溶剂抹机器表面。抹尘要用软布。

(8)请勿堵塞机器的通风孔，各通风孔对本机散热非常重要，必须特别留意。若通风孔有物体阻挡，会使本机内的温度升得很高。

(9)、因软件系统不断迭代升级，软件界面可能与使用手册有差异，一切以实际实物为准。

(10)如果本机受到非专业人员的维修、拆卸或重装，或意外接触内部零件可能导致严重电击。内部并无用户可检修的部件，需要检修时，请让有资质的维修人员为您服务。*注意本产品不配喇叭，消费者若使用喇叭，则需要另外购买。

主机指示图

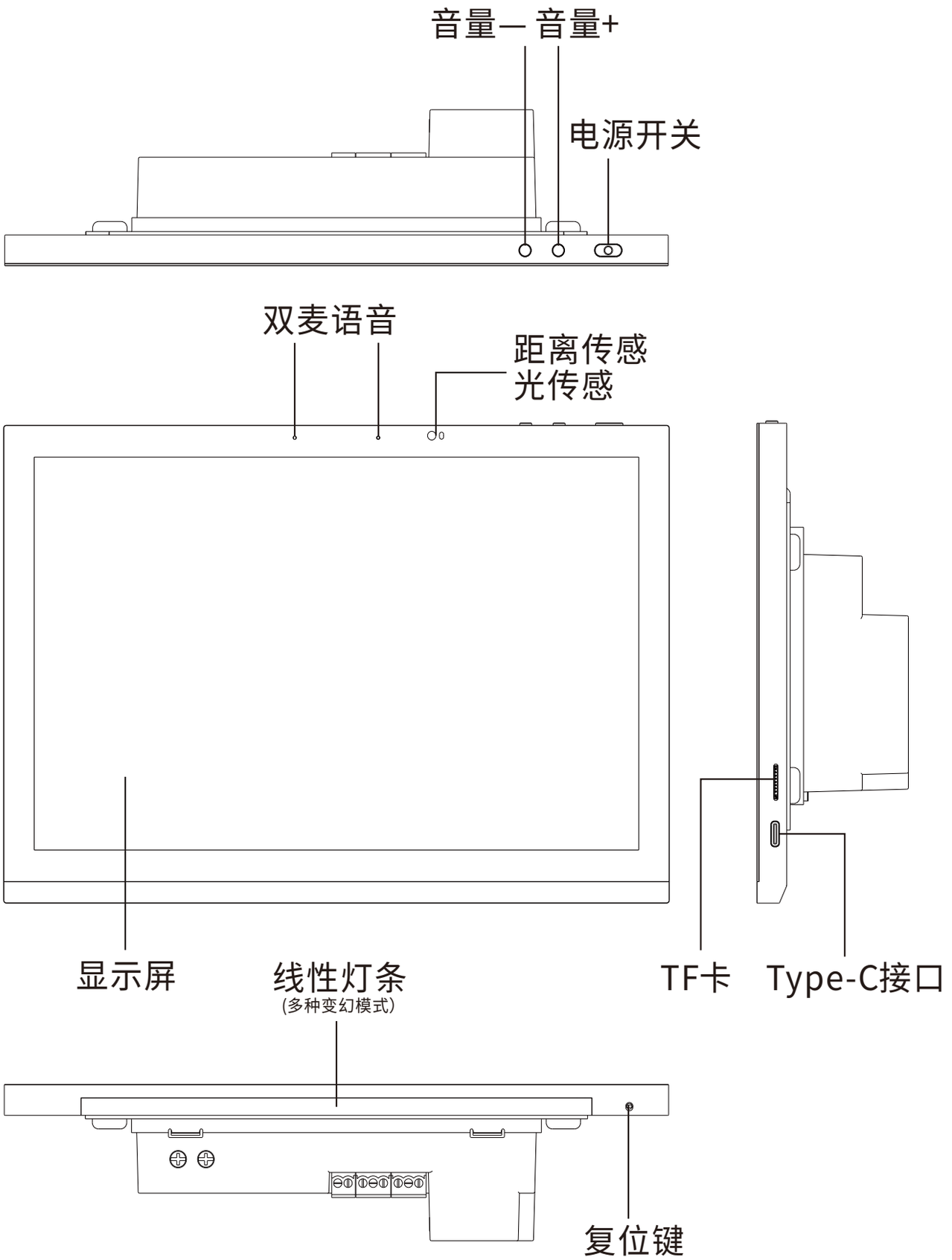

功放指示图

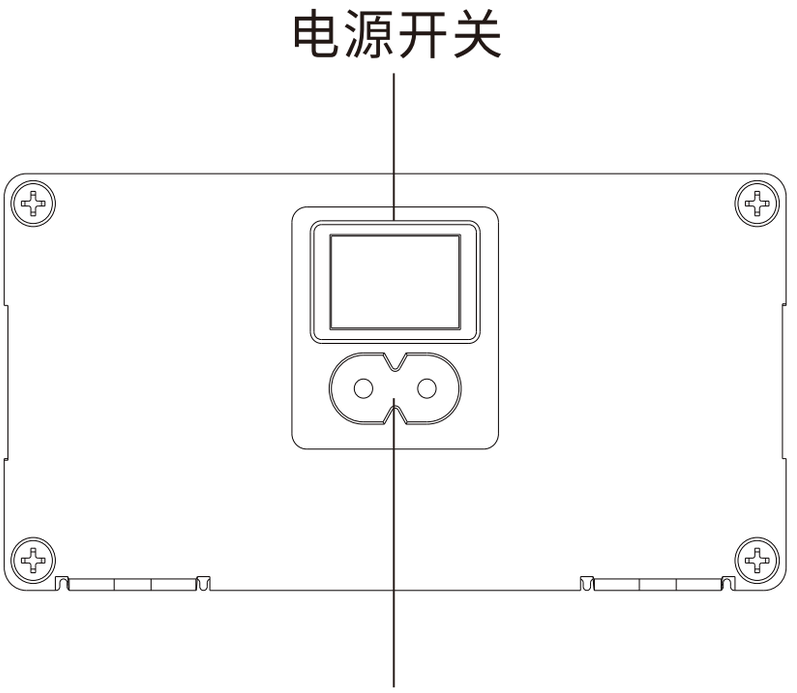

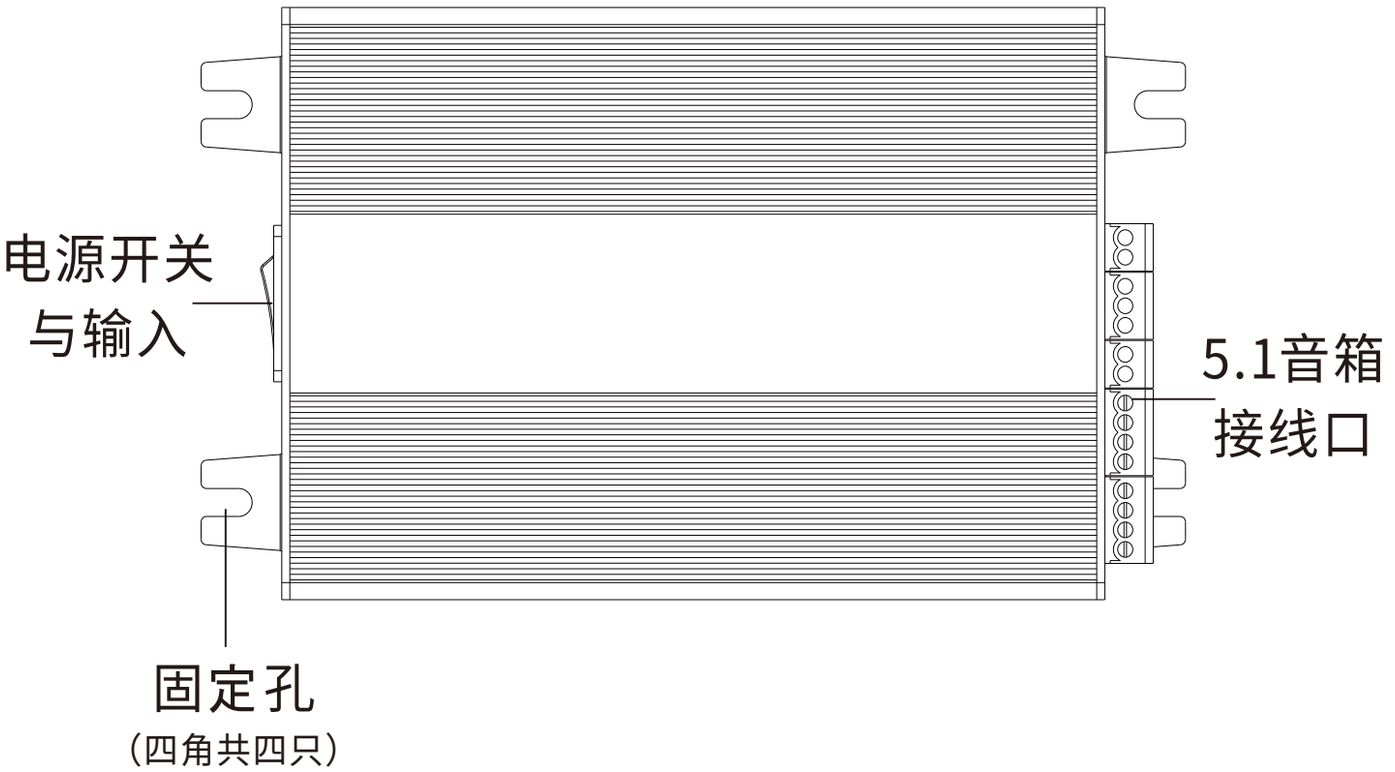

主机接线图

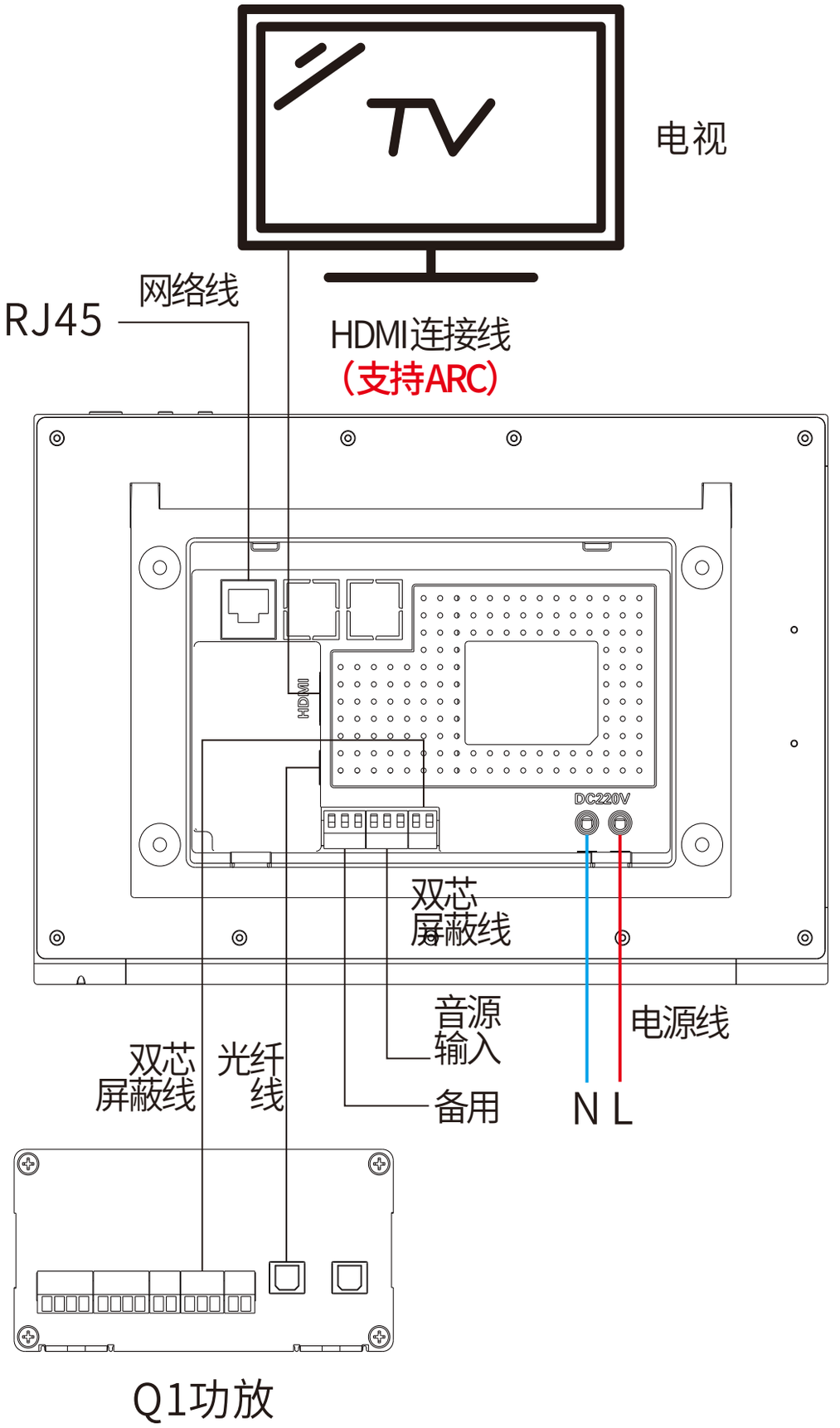
TV
电视
网络线
RJ45
HDMI连接线
（支持ARC）
HDMI
DC220V
双芯
屏蔽线
音源
输入
电源线
双芯
屏蔽线
光纤
线
备用
N L
Q1功放

功放接线图

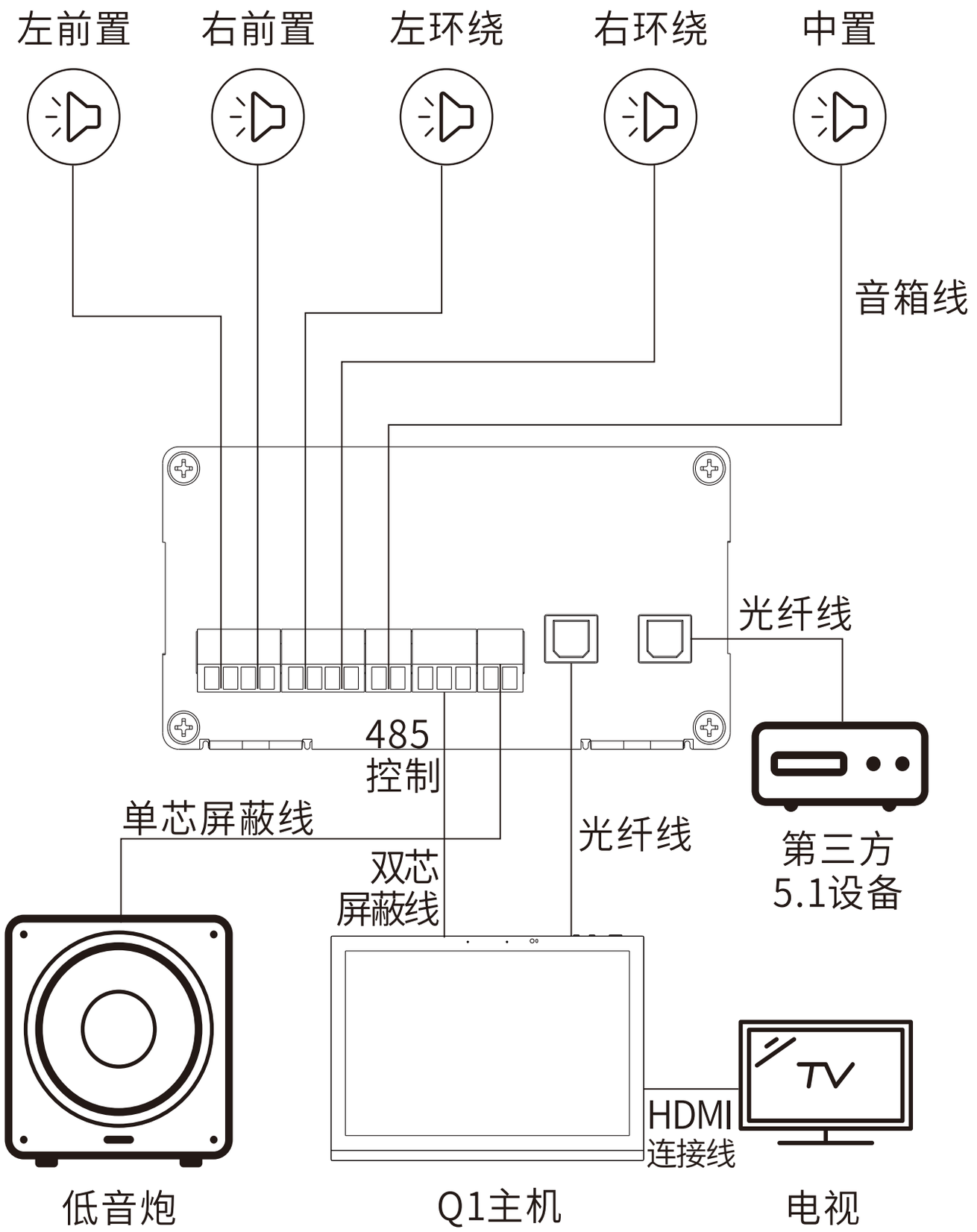

注意：主机与功放之间，必须要放置485控制线（双芯屏蔽线）用于音量控制及数据控制。

5.1系统接线图

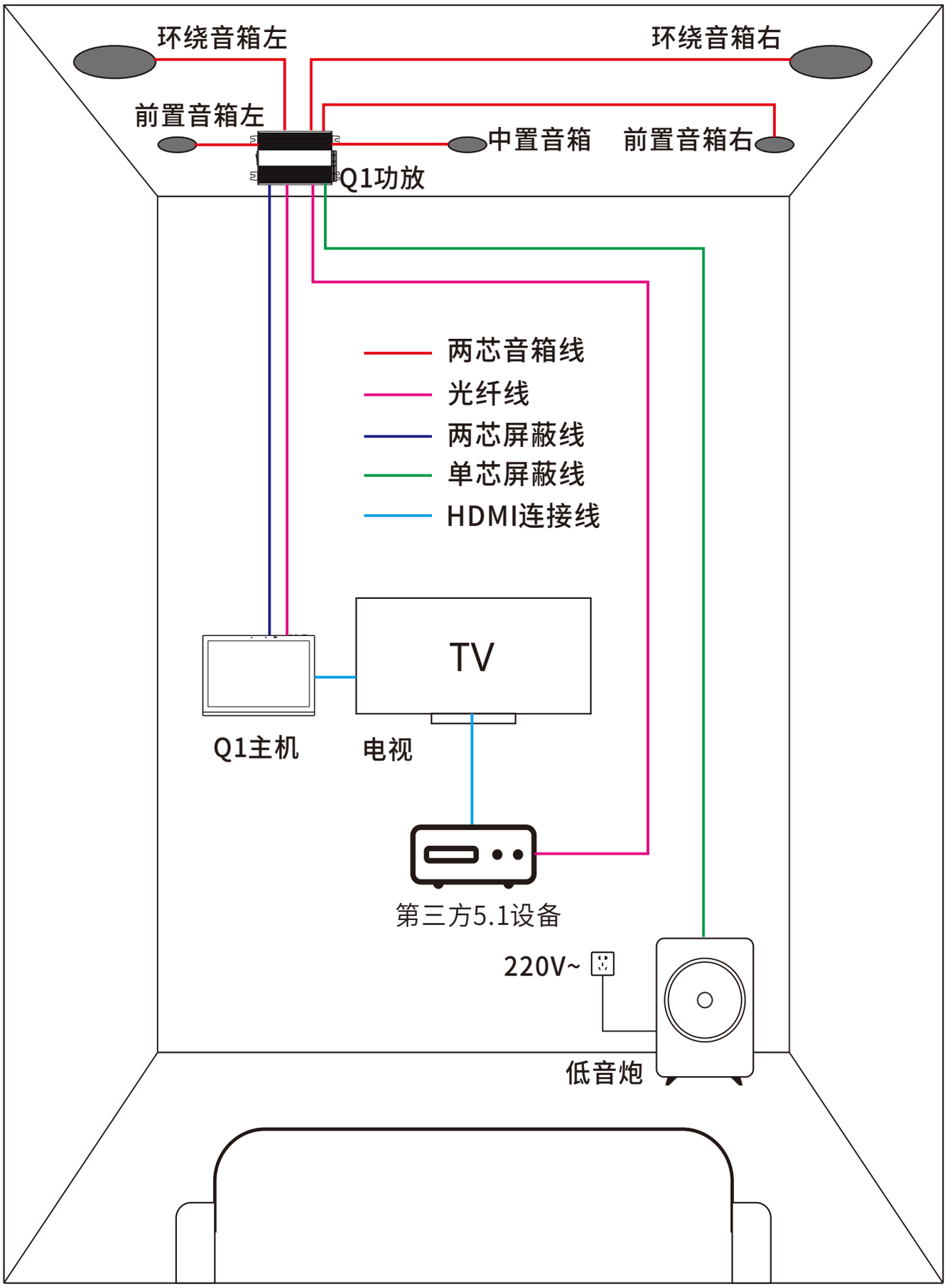
环绕音箱左
环绕音箱右
前置音箱左
中置音箱
前置音箱右
Q1功放
两芯音箱线
光纤线
两芯屏蔽线
单芯屏蔽线
HDMI连接线
TV
Q1主机
电视
第三方5.1设备
220V~
低音炮

安装示意图

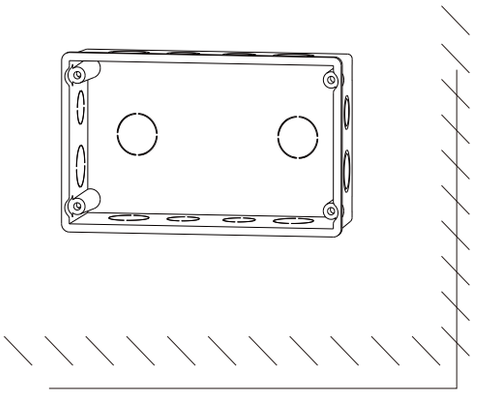

(一)

一、底盒预埋

如图示，将专用底盒预埋到墙体内。注意：底盒与地面平行。底盒不能高出墙面。

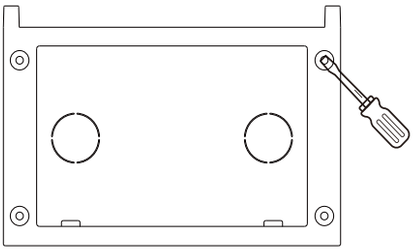

(二)

二、安装挂件

取出机器金属挂件，按照上图将挂件固定到底盒上。若安装后不平，可用专配的弹簧调平。

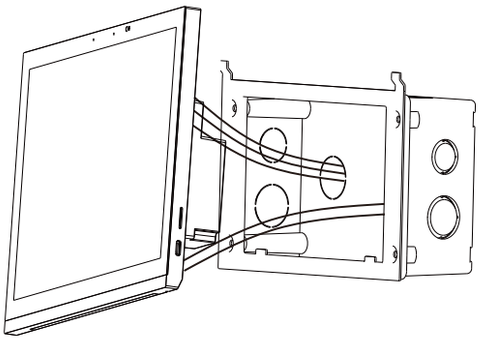

(三)

三、接线

按照接线图，接入对应的线缆

注意：禁止带电接线，确保接线无误后，方可通电。

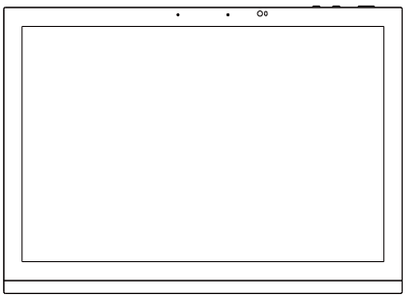

(四)

四、扣入完成安装

接线完成后，将主机向内推进底盒内。并用力向下，将机器挂在卡扣上，完成安装。

一、影音界面介绍（开机默认）

主界面采用卡片式设计，操作简单方便。用户可对主界面进行个性化编辑。可以将喜欢模块放在主界面。同步模块的位置也可以任意的拖动、添加、去除。

主界面功能：1、快速音乐播放，查看天气、时间等.

2、内置影牛牛5.1影K软件。可播放在线5.1声道音视频。

3、内置本地5.1试音视频

4、内置QQ音乐

点击主界面右上角的“+”，打开卡片选项。可将选中卡片添加到主界面，便于快捷控制

1、将音乐卡片添加到主界面

2、将应用添加到桌面。

二、中控版本主机界面介绍（可切换至涂鸦、米家版本）

主界面采用卡片式设计，操作简单方便。用户可对主界面进行个性化编辑。

主界面功能：1、通过右上角“+”，可将智能设备、智能场景添加到主界面

2、内置影牛牛5.1影K软件。可播放在线5.1声道音视频。

3、内置本地5.1试音视频

4、内置QQ音乐

主界面下拉，进入下拉界面功能介绍：

1、返回主页、数接同步、K歌设置、更多应用、音频设置、设置

2、亮度调节、总音量调节

3、音源接切换：本地、蓝牙、AUX、ARC、光纤.

三、语音控制

本机采用双麦远场拾音，支持远场唤醒与交互。语音助手可以可打开或关闭语音功能，勿扰模式，可以定时关闭语音功能。语音快捷指令可编辑，可快速实现不唤醒的状态下进行控制。语音模式：推荐（一问一答）、连续对话。唤醒方式：默认正常唤醒、直面唤醒（面对才能唤醒）。默认唤醒词为“小智、小智”，支持更改唤醒词，建议为“你好、小X”

语控可实现的功能

1、播放QQ音乐的内容
2、播放影牛牛的5.1视频
3、播放唱吧MV视频
4、智能家居控制：场景及设备控制
5、其它：故事、天气、股票、各种问答等

四、智能平台切换

本机为三合一系统，可以在5.1影音版、米家版、涂鸦版之间切换。切换后会重启机器。涂鸦版本需付费开通。

米家版本：切换到米家版本后，跳出入网二维码，使用米家APP扫码后，可将音乐设备添加到米家中，实现设备智能联动、各种智能场景、设备控制及语音控制。

涂鸦版本：切换到涂鸦版本后，跳出入网二维码，使用涂鸦APP扫描后，可将音乐设备添加到涂鸦智能系统中，实现设备智能及各种智能场景控制。

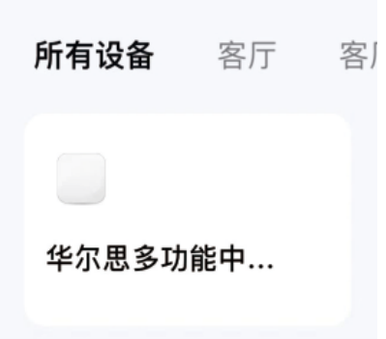

五、支持音乐APP控制

打开主机"设置-通用设置-下载与绑定方式”，然后打开手机浏览器，进入扫一扫界面，扫描对应的二维码进行音乐APP下载，打开华尔思智能APP，先进行注册，然后点击设备界面右上角“+”进入绑定设备界面。

点击开始绑定，扫描机器上绑定设备下的二维码，将机器绑定到手机上,设置机器名称及位置此时播放手机APP音乐就会推送到主机上播放，可实现远程异地播放，多台机器管理等功能

六、场景控制

主界面左侧，点击场景。进入场景控制界面。可实现一键执行场景的控制。

七、场景控制

主界面左侧，点击设备。进入设备控制界面。可实现对设备的精细化控制。

八、氛围灯

本机在机器下侧，设计了氛围灯。通过发光灯条可以实现多种的发光灯效。可实现氛围灯的打开与关闭、调节氛围灯的亮度。可以让灯光随音乐律动，也可以实现呼吸灯及流光灯等炫彩灯效。

点击设置-氛围灯设置，可以实现功能：
1、氛围灯的开关
2、氛围灯的亮度调节
3、模式选择：单色常亮、呼吸模式二种，流光模式二种。

九、传感设置

点击设置-传感器设置

1、接近感应：开启功能后，靠近设备预设范围后，会自动亮屏。

2、光线感应：开启功能后，光照度达到预设范围后，自动亮屏。

十、音效设置

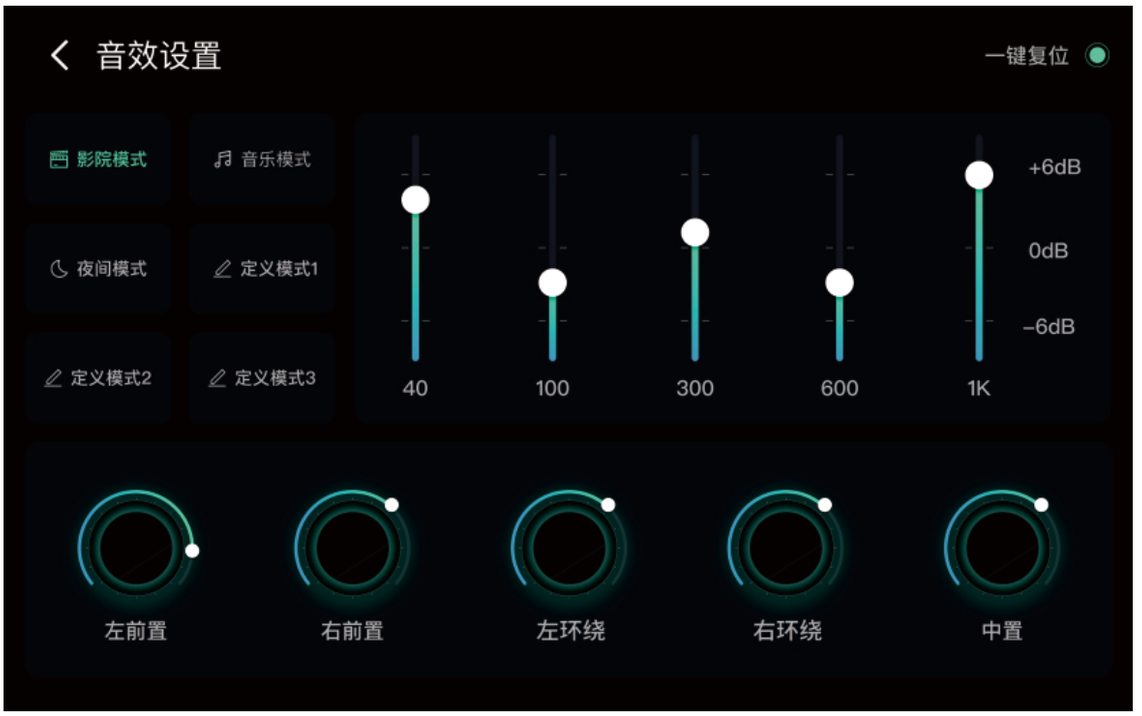

点击下拉菜单-音效设置

5.1音效设置界面：可以分别对左前置、右前置、左环绕、右环绕、中置进行调节。自定义模式可根据客户喜好自行调节EQ并保存。内置三种音效模式（影院模式/音乐模式/夜间模式）以及三个自定义模式位置。

十一、HDMI连接电视

将5.1主机背后的高清接口（HDMI）通过专用的HDMI高清线连接到电视背后的高清接口（HDMI），连接完成，电视机切换的相对应端口。可实现Q1主机与电视机的画面同步。注意：主机出厂不含高清线，需自配

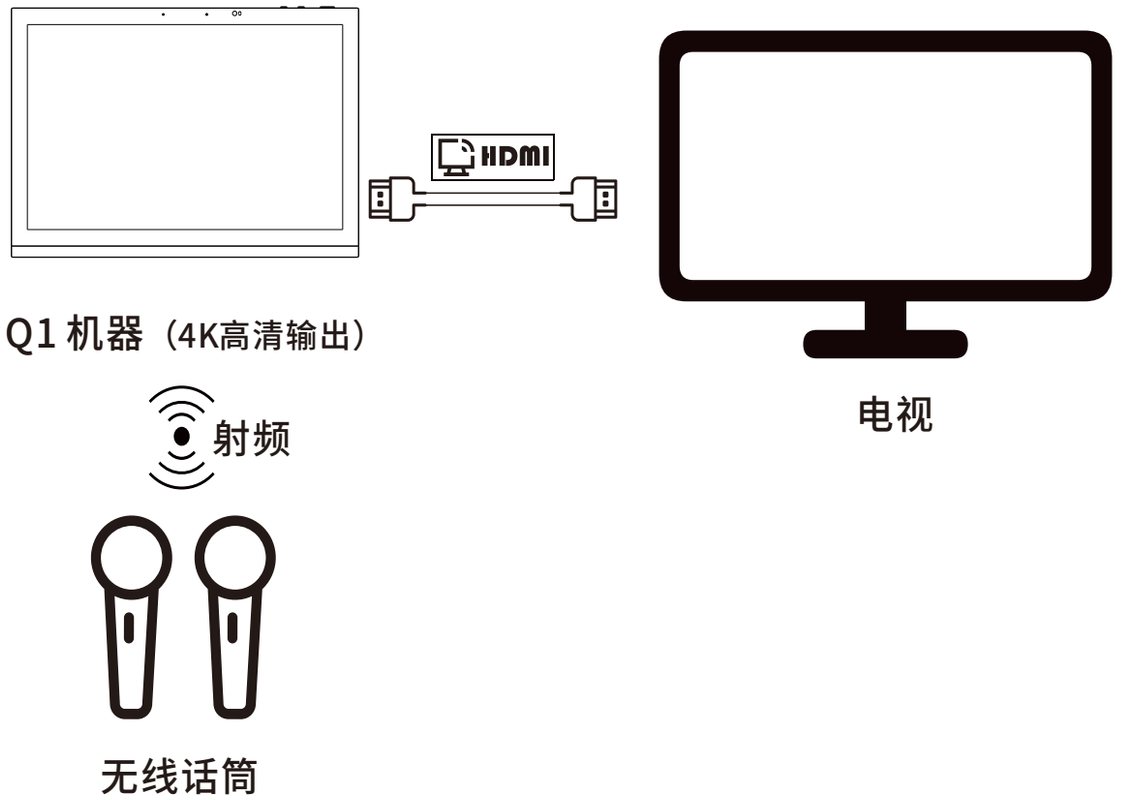

5.1影K主机HDMI为4K高清输出，最高输出分辨率4096×2160，可以看清画面中的每一个细节。可实现在主机与电视的同屏画面传输，让K歌，看电影等，有更好的体验感

十二、K歌版设备麦克风对码说明

主界面下拉，点击“K歌”进入K歌配置界面，点击右上角进入麦克风对码状态。

在麦克风关闭状态下，先长按SET键不放，再长按开关机键，直到屏幕闪烁，就可以松开两个按键。界面下拉，点击k歌模式的开关，弹出时间条等时间条结束，短按SET键，就可以使用麦克风了。对码成功后，可以对话筒及音乐音量调节，混响调节，混响延时进行调节，也可以实现各种变音等功能，趣味性比较强。

麦克风一区对码

SET键需拧下后盖

麦克风二区对码

SET键需拧下后盖

十三、音乐界面

本机内置QQ音乐，需在弹出的界面上用微信或QQ扫码登录。首次可领取3个月的会员服务，（该会员属于硬件会员，不与手机会员通用）。音乐授权到期后，需要扫码付费后，方可使用。具体资费以软件上弹出的信息为标准。登录后，可直接实现语控音乐和直接触控播放音乐。

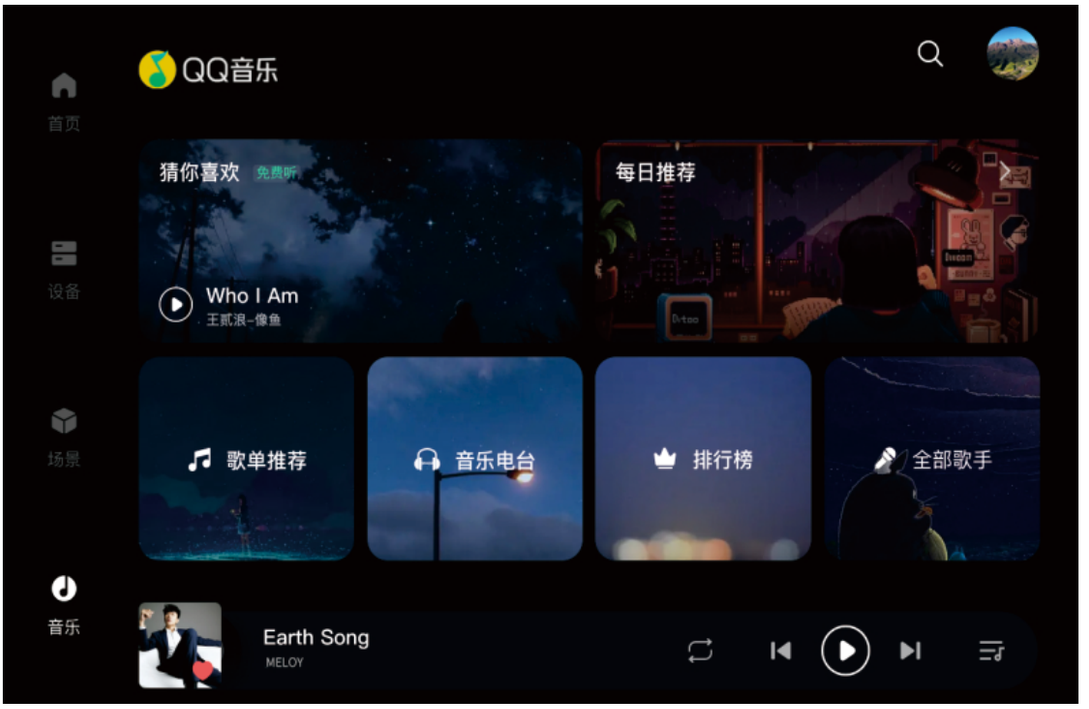

在主界面点击音乐，进入音乐界面，首次进入可激活3个月高级会员音乐服务(厂家赠送)

功能介绍如下：

1、搜索：搜索你喜欢的音乐。

2、猜你喜欢：按经常播放歌曲类型推荐。

3、每日推荐：QQ音乐平台推荐的歌曲。

2、歌单推荐：包括中国风、说唱、流行等。

3、音乐电台：包括综艺、场景、语言等。

4、全部歌手：可选择歌手播放歌曲。

5、排行榜：包括新歌榜、热歌榜、内地榜等。

6、点击右上角图像，进入我的，可看到账号信息。最近播放，我的收藏，VIP音乐服务等。

产品规格

产品名称：	Q1主机
输入规格	100-240V~50/60Hz 0.5A
蓝牙版本	5.0
遥控器	蓝牙连接
播放格式	WMA、APE、FLAC、AAC、WAV
显示屏	10.1英寸
分辨率	1280×800
CPU	四核A55 RAM:4G FLASH:32G
语音对话距离约	约10米
内存卡容量	最大支持128G
接口	有线网络、光纤、485控制
产品尺寸	285(长)x154(宽)x38(厚)mm

产品名称	无线U段话筒
频率范围	641.5-655MHz,656.5-670MHz
发射功率	10mw
使用距离	10米
重量	约378g

产品规格

产品名称：	Q1功放
输入规格	100-240V~50/60Hz 2.0A
声道	5.1声道输出
其它接口	两路光纤接口、一路485控制接口
工作温度	-10～45°
外壳材质	铝合金
总谐波失真	0.03%(1W,1KHz)
频率响应范围	20 Hz-20KHz
扬声器阻抗	4-8Ω
输出功率	5x50W
产品尺寸	153(长)x106(宽)x54(厚)mm

产品名称：	Q3-10寸有源低音炮单元
功率范围	150W
灵敏度	85dB(2.83V/1m)
信噪比	＞90db(不计权)
外形尺寸	383x363x393mm(WxDxH)
重量	13.35Kg

有害物质名称及含量表

部件名称	有害物质					
	铅（Pb）	汞（Hg）	镉（Cd）	六价铬（Cr(VI)）	多溴联苯（PBB）	多溴二苯醚（PBDE）
IC	○	/	/	○	/	/
PCBA	X	○	○	○	○	○
外壳	○	○	○	○	○	○
CHIP	○	○	○	○	○	○
芯片二极管	○	○	○	○	○	○
按键	○	○	○	○	○	○

本表格依据SJ/T11364的规定编制。

0:表示该限用物资物质在该部件所有物质材料中的含量均在GB/T26572规定的限量要求以下。

X:表示该限用物质至少在该部件的某一物质材料中的含量超出GB/T26572规定的限量要求。

注:打“X”部份目前无可替代材料。

故障解决方法

在使用产品时，使用方法错误的话，会发现以下问题，可能会被认为是故障。在被委托之前，请在下表上确认。如果这样问题仍没有改善，那么请联系咨询商务人员。

问题	可能的原因	处理方法
无电源	可能是没电	请接上电源或者开机
无声及 声道问道	请查看机器 是否正确连接	＜主机输入到功放＞ 确定光纤线及485控制线是否成功连接 确定主机与功放485连接线是否对应。 ＜功放输出到喇叭＞ 确定是否使用标准音箱线，确认与接线端子的连接问题，确定音箱线与喇叭端子的连接问题。
	声道匹配问题	确定喇叭位置与功放输出要对应。
	喇叭匹配问题	需接入定阻4-8Ω专用喇叭。
	音源问题	确认主机的音源播放是否准确。
播放 有杂音	喇叭接线出现短路	喇叭线接入接线端子，金属线不应裸露过长，导致相邻线路短路。
	电波干扰	请远离被认为是电波干扰源的设备使用。
	音源问题	确认是否由音乐本身、蓝牙信号、AUX外接音源信号等导致的问题。
5.1声道 播放问题	单声道无声	检查该声道的接线问题。 检查主机内该声道的音量问题。
	声道位置不准确	检查功放与喇叭位置是否接错。 可用主机内自还的试音片进行位置测试
	低音炮异常	检查低音炮与功放的接线问题。
	声道出现失真或保护	检查音视源是否存问题，是否音量过大或喇叭线短路导致该问题。

注意事项

禁止拆分	不可以自行拆开本产品否则可能会造成火灾或触电。
禁止拆分	不可自行修理、改造否则会造成触电,本产品的检修请委托销售店或本公司客户支持中心。

⚠ 注意

	不用于说明书以外的用途或方法，否则可能会造成受伤或事故。

⚠ 警告

禁止	不作为业务用本产品是一般家庭使用的产品。 不要在业务用途中使用。
禁止	绝不能在有水周围或浴室待浇水的地方使用。不要在潮湿的地方保管摆放。否则可能会造成短路,触电等故障。

⚠ 警告

要遵守	发现产品异常时,立即停止使用。如果在冒烟或异味状态下使用的话,会造成火灾或触电。
禁止	不使用附带以外充电用的USB充电线,否则可能会造成火灾或触电。
禁止	对充电用的USB线进行加工,放置重物,加热,不强行弯曲,螺丝钉,接拽等,这有可能会引起火灾、触电的原因。
禁止	不要在小孩扣得着的地方使用或保管。 不能给小孩使用,否则会造成触电或受伤。
禁止	请勿将手指或异物插入本产品有缝隙中,否则可能会造成人身伤害或故障。
禁止	请勿在灰尘、油烟或高温多湿的地方使用及保管,会成为故障的原因。

⚠ 警告

注意

如果本机受到非专业人员的维修、拆卸或重装，或意外接触内部零件可能导致严重电击。内部并无用户可检修的部件，需要检修时，请让有资质的维修人员为您服务。

产品保修卡

产品服务条款

保修期限为期2年

附带等所有配件均为赠品不属于保修范围的部件。

特别提醒

1.此承诺只针对正常使用时出现故障的情况。

2..所有部件必需为所有产品标准部件并在保修期内。

3.以下情况不予包换、保修。

*产品外观磨损。

*非所购产品标准部件。

*超过保修期的所购产品标准部件。

*使用了未经本公司认可的扩展部件或外围设备导致产品标准部件损坏或产生故障。

*非常原因(包括不良的电源环境异物进入设备，运输、移动、磕碰等)造成部件损坏及故障。

*违章操作造成产品故障：自行拆卸、修理、安装或改装等情况。

售后服务

在使用产品前，请仔细阅读本产品说明书。

在使用过程中遇任何问题，均可与商务人员联系。

包换服务：包换期内(自购产品之日起七天内).在正常使用出现了非人为故障.请保持产品配件和包装的外完整(或外观损坏，作保修处理)。经检测确认故障后，可选择换货或修理。

保修服务：保修期内，正常使用出现了非人为故障，均可享受免费的保修。

保修服务(二年内免费保修，若人为损坏，作收费维修处理)。

全国免费服务热线：**400-007-3883**

让音乐更动听！

联系热线 0574-88958081 0574-88926905

公司网站 www.fhwise.com

电子邮箱 sales@fhwise.com

公司地址 浙江省宁波市奉化区江口街道慧鼎创智园13-104